PARRILLAS DE ALTO PADRÃO EM AÇO INOX

Wemex

Catálogo

LINHA PARRILLAS



WEMEX.COM.BR · CONTATO@WEMEX.COM.BR · +55 54 99652-7104

Wemex

Nossos modelos

LINHA FUEGO

FUEGO
FUEGO SLIM
FUEGO ELEV
FUEGO ELEV SLIM

LINHA FUEGO PRO

FUEGO PRO
FUEGO PRO SLIM
FUEGO PRO ELEV
FUEGO PRO ELEV SLIM
FUEGO PRO DOUBLE
FUEGO PRO ELEV DOUBLE

LINHA FUEGO MASTER

FUEGO MASTER
FUEGO MASTER ELEV
FUEGO MASTER FLOAT

COMPLEMENTOS

BASE PARA BANCADA

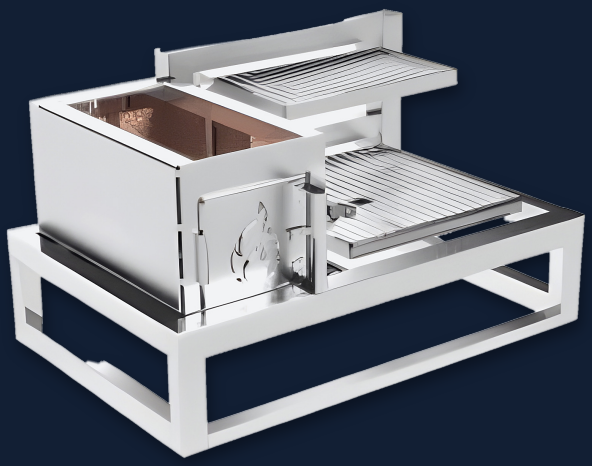

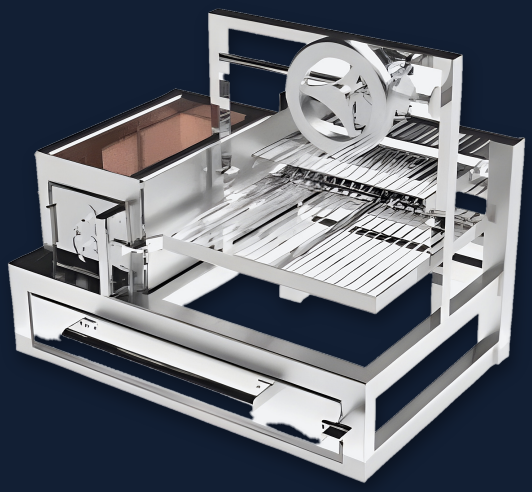



Variações e customizações

Todos os modelos de parrillas podem ser customizados e personalizados com as seguintes opções:



Lenheiro / Firebox

Parrillas podem ser produzidas com ou sem lenheiro. O lenheiro pode ser produzido com a sua marca ou personalização do cliente, com ou sem portinhola.

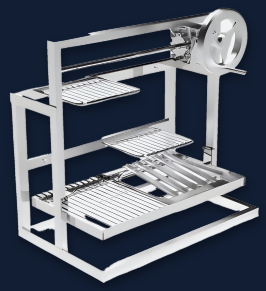

Elevação de grelhas

Parrillas podem ser produzidas com ou sem grelhas elevatórias. Elevação por meio de volante.



ARGENTINA COM COLETOR

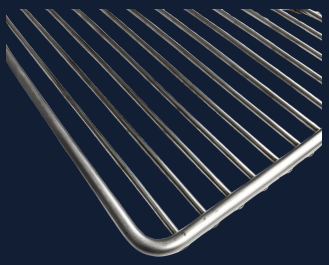

URUGUAIA

Grelhas

Nossas parrillas podem ser fabricadas com grelhas uruguaias, argentinas, ou ambas as opções no mesmo projeto.

Variações e customizações



PLACA



GRAVAÇÃO

Personalizações

É possível fabricar as parrillas com a sua logomarca e uma personalização do cliente — podendo ser uma gravação ou placa.

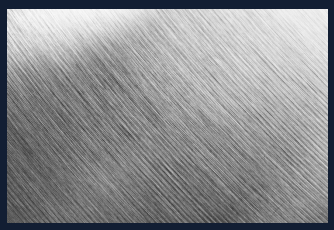

ESCOVADO



POLIDO

Acabamento

Nossas parrillas podem ser fabricadas com acabamento polido ou escovado.



100% SOB MEDIDA

Sob medida

Todos os nossos modelos podem ser fabricados de acordo com a sua necessidade — 100% sob medida.

Wemex

Fuego

CARACTERÍSTICAS

- 100% aço inox 304.
- Acabamento polido ou escovado.
- Grelhas uruguaias ou argentinas com coletor.
- Grelhas e lenheiro removíveis para limpeza.
- Lenheiro com ou sem portinhola.
- Personalizado com a sua marca.
- Fabricado sob medida.
- Acabamento premium, alto padrão.
- Versão com encaixe para braseiro cooktop ou base para bancada, ou versão elevada para alvenaria.
- Larguras de 500 a 1500 mm, com lenheiro de 200 a 400 mm.
- Opcionais: suporte para espetos flutuantes, varal para defumação e grelha na frente do lenheiro.

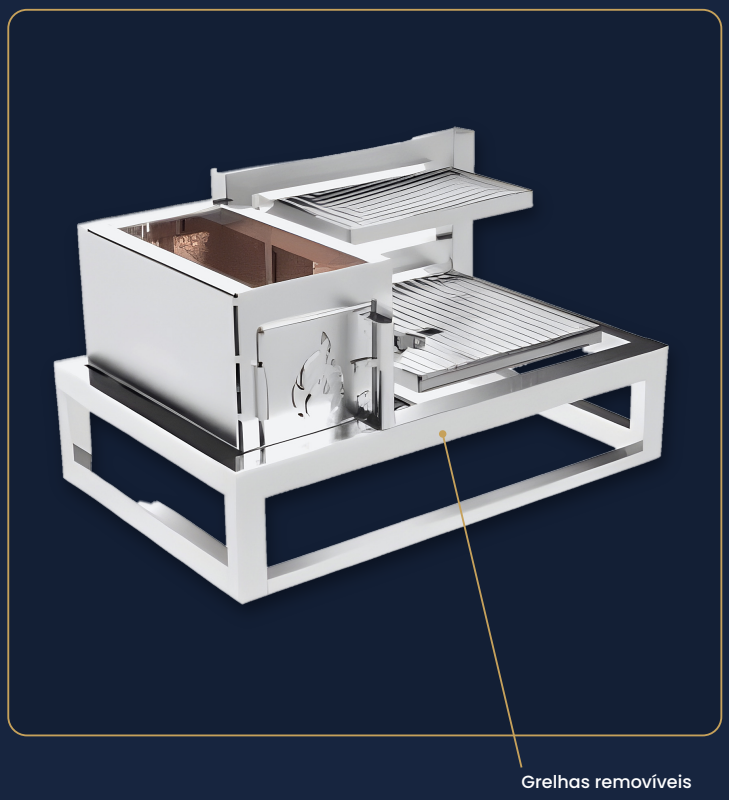

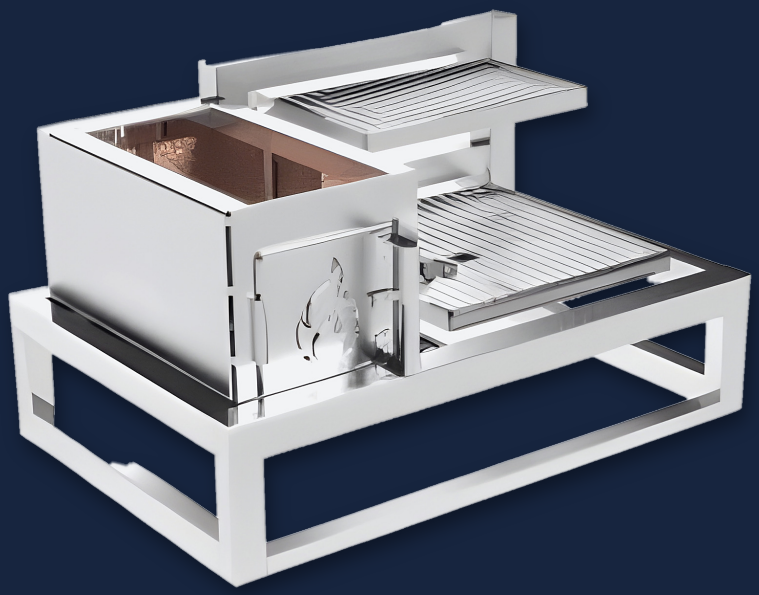

Lenheiro customizado

Grelhas uruguaias ou argentinas

Fuego Slim

Wemex

CARACTERÍSTICAS

- 100% aço inox 304.
- Acabamento polido ou escovado.
- Grelhas uruguaias ou argentinas com coletor.
- Grelhas removíveis para limpeza.
- Personalizado com a sua marca.
- Fabricado sob medida.
- Acabamento premium, alto padrão.
- Versão slim, sem lenheiro.
- Versão com encaixe para braseiro cooktop ou base para bancada, ou versão elevada para alvenaria.
- Larguras de 500 a 1500 mm.
- Opcionais: suporte para espetos flutuantes e varal para defumação.

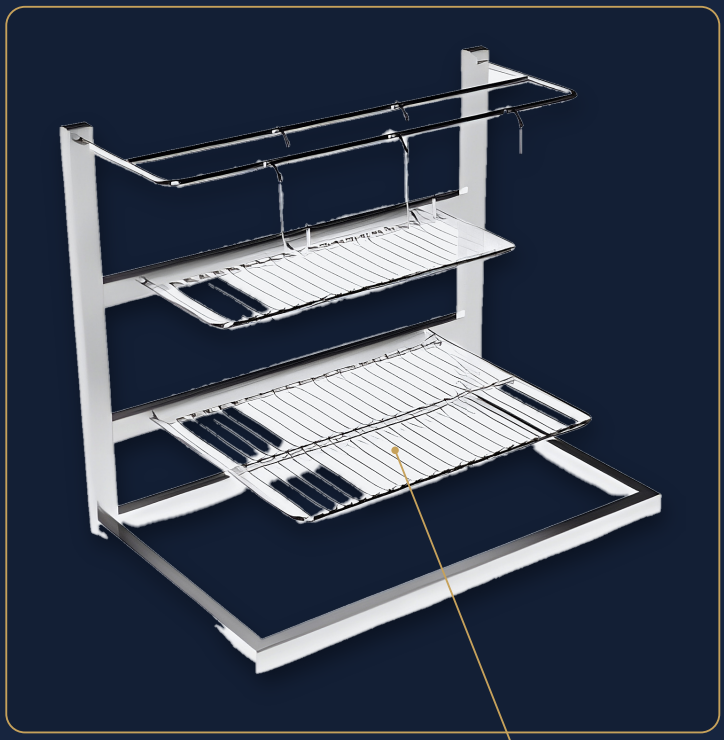



- *Estrutura slim*
- *Grelhas uruguaias ou argentinas*

Wemex

Fuego Elev

CARACTERÍSTICAS

- 100% aço inox 304.
- Acabamento polido ou escovado.
- Grelhas uruguaias ou argentinas com coletor.
- Grelhas e lenheiro removíveis para limpeza.
- Lenheiro com ou sem portinhola.
- Personalizado com a sua marca.
- Fabricado sob medida.
- Acabamento premium, alto padrão.
- Elevação de grelhas por volante — movimentação sem esforço.
- Versão com encaixe para braseiro cooktop ou base para bancada, ou versão elevada para alvenaria.
- Larguras de 500 a 1500 mm, com lenheiro de 200 a 400 mm.
- Opcionais: suporte para espetos flutuantes, varal para defumação e grelha na frente do lenheiro.

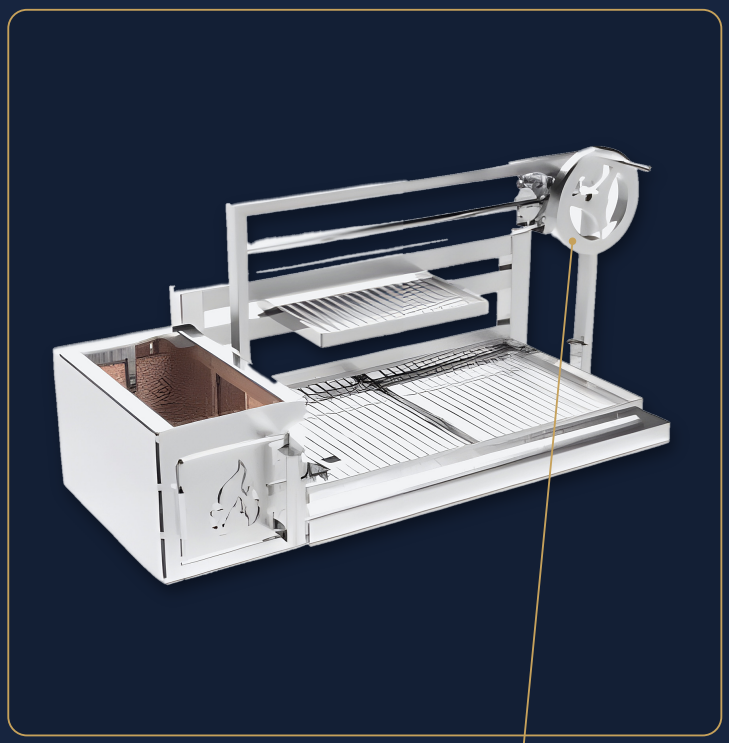

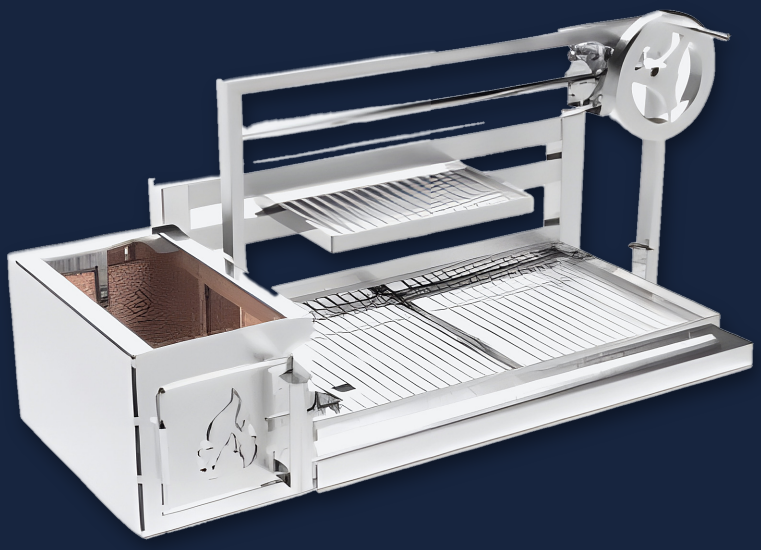

- *Elevação por volante*
- *Lenheiro customizado*
- *Grelhas uruguaias ou argentinas*

Wemex

Fuego Elev Slim

CARACTERÍSTICAS

- 100% aço inox 304.
- Acabamento polido ou escovado.
- Grelhas uruguaias ou argentinas com coletor.
- Grelhas removíveis para limpeza.
- Personalizado com a sua marca.
- Fabricado sob medida.
- Acabamento premium, alto padrão.
- Elevação de grelhas por volante — movimentação sem esforço.
- Versão slim, sem lenheiro.
- Versão com encaixe para braseiro cooktop ou base para bancada, ou versão elevada para alvenaria.
- Larguras de 500 a 1500 mm.
- Opcionais: suporte para espetos flutuantes e varal para defumação.

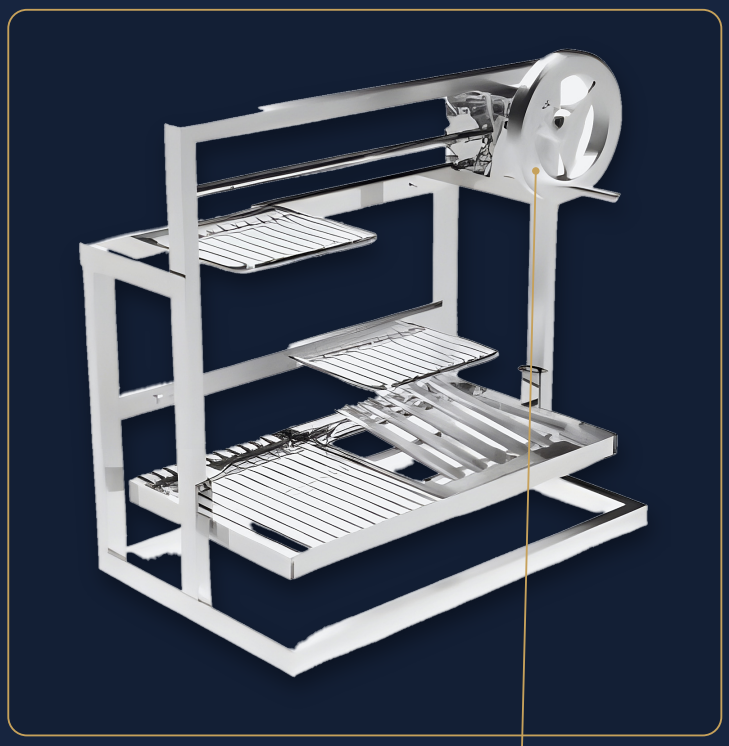

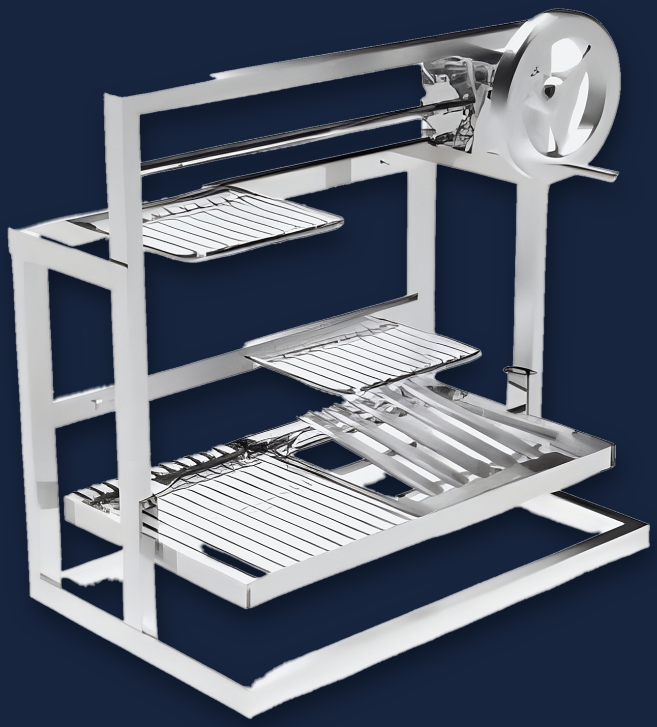

Elevação por volante

Estrutura slim

Wemex

Fuego Pro

CARACTERÍSTICAS

- 100% aço inox 304.
- Acabamento polido ou escovado.
- Grelhas uruguaias ou argentinas com coletor.
- Grelhas e lenheiro removíveis para limpeza.
- Lenheiro com ou sem portinhola.
- Personalizado com a sua marca.
- Fabricado sob medida.
- Acabamento premium, alto padrão.
- Portinhola frontal do braseiro com trava.
- Modelo para braseiro cooktop ou alvenaria.
- Larguras de 500 a 1500 mm, com lenheiro de 200 a 400 mm.
- Opcionais: suporte para espetos flutuantes, varal para defumação e grelha na frente do lenheiro.





- *Varal para defumação (opcional)*
- *Lenheiro customizado*
- *Grelhas uruguaias ou argentinas*

Fuego Pro Slim

CARACTERÍSTICAS

- 100% aço inox 304.
- Acabamento polido ou escovado.
- Grelhas uruguaias ou argentinas com coletor.
- Grelhas removíveis para limpeza.
- Personalizado com a sua marca.
- Fabricado sob medida.
- Acabamento premium, alto padrão.
- Portinhola frontal do braseiro com trava.
- Versão slim, sem lenheiro.
- Modelo para braseiro cooktop ou alvenaria.
- Larguras de 500 a 1500 mm.
- Opcionais: suporte para espetos flutuantes e varal para defumação.

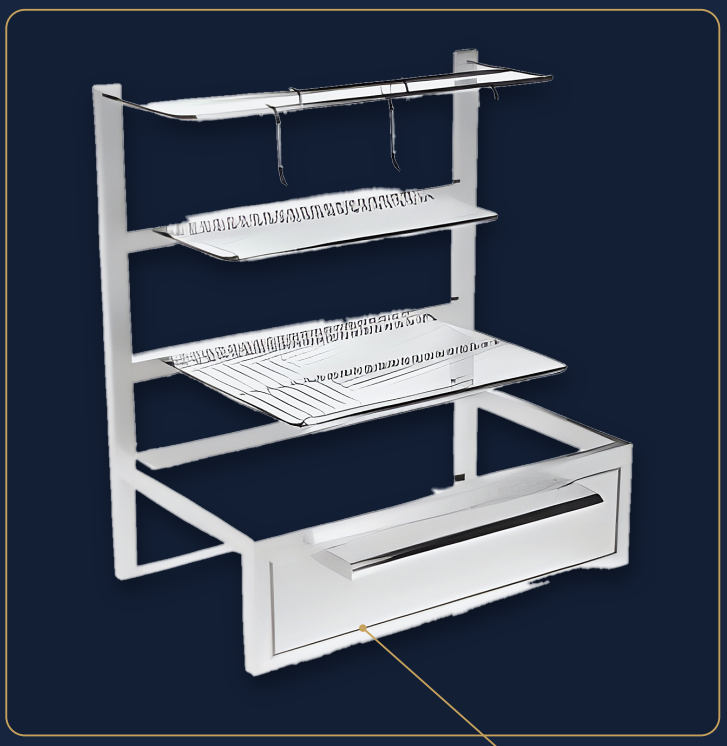



Wemex

Fuego Pro Elev

CARACTERÍSTICAS

- 100% aço inox 304.
- Acabamento polido ou escovado.
- Grelhas uruguaias ou argentinas com coletor.
- Grelhas e lenheiro removíveis para limpeza.
- Lenheiro com ou sem portinhola.
- Personalizado com a sua marca.
- Fabricado sob medida.
- Acabamento premium, alto padrão.
- Portinhola frontal do braseiro com trava.
- Elevação de grelhas por volante — movimentação sem esforço.
- Modelo para braseiro cooktop ou alvenaria.
- Larguras de 500 a 1500 mm, com lenheiro de 200 a 400 mm.
- Opcionais: suporte para espetos flutuantes, varal para defumação e grelha na frente do lenheiro.

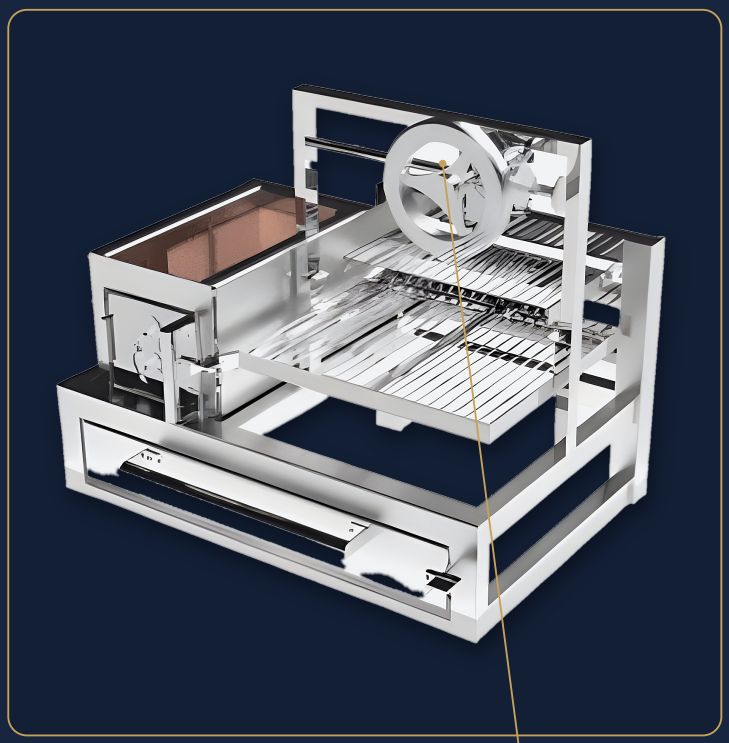

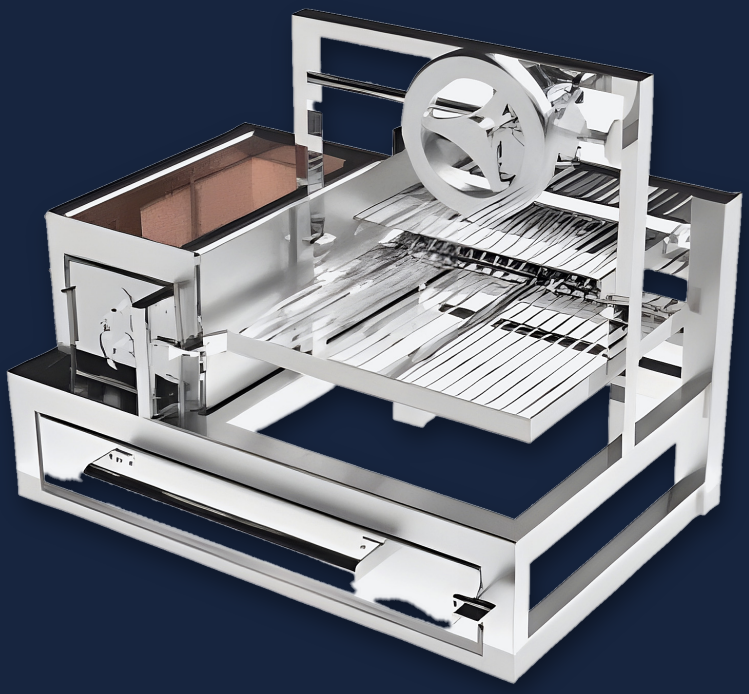

- *Elevação por volante*
- *Lenheiro customizado*
- *Portinhola do braseiro*

Wemex

Fuego Pro Elev Slim

CARACTERÍSTICAS

- 100% aço inox 304.
- Acabamento polido ou escovado.
- Grelhas uruguaias ou argentinas com coletor.
- Grelhas removíveis para limpeza.
- Personalizado com a sua marca.
- Fabricado sob medida.
- Acabamento premium, alto padrão.
- Portinhola frontal do braseiro com trava.
- Elevação de grelhas por volante — movimentação sem esforço.
- Versão slim, sem lenheiro.
- Modelo para braseiro cooktop ou alvenaria.
- Larguras de 500 a 1500 mm.
- Opcionais: suporte para espetos flutuantes e varal para defumação.

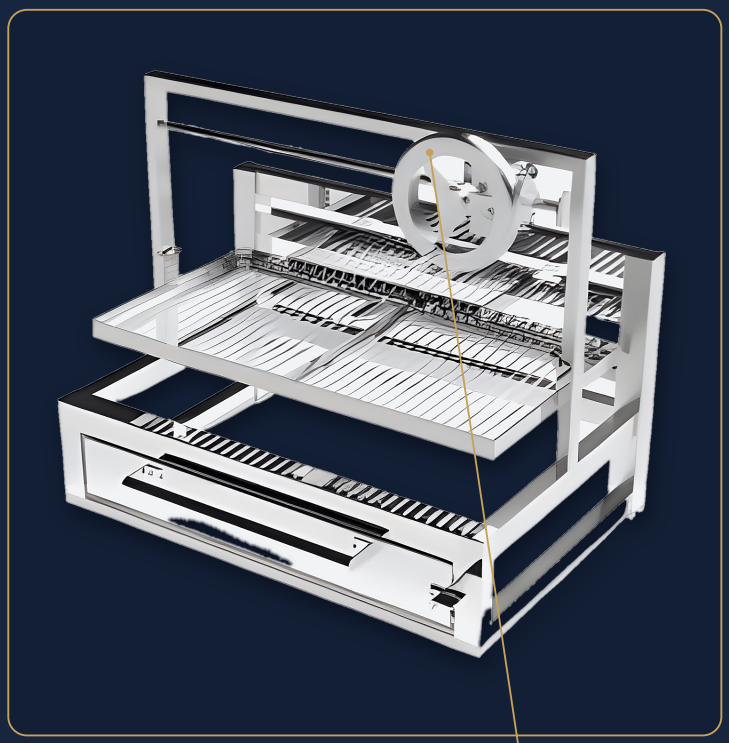

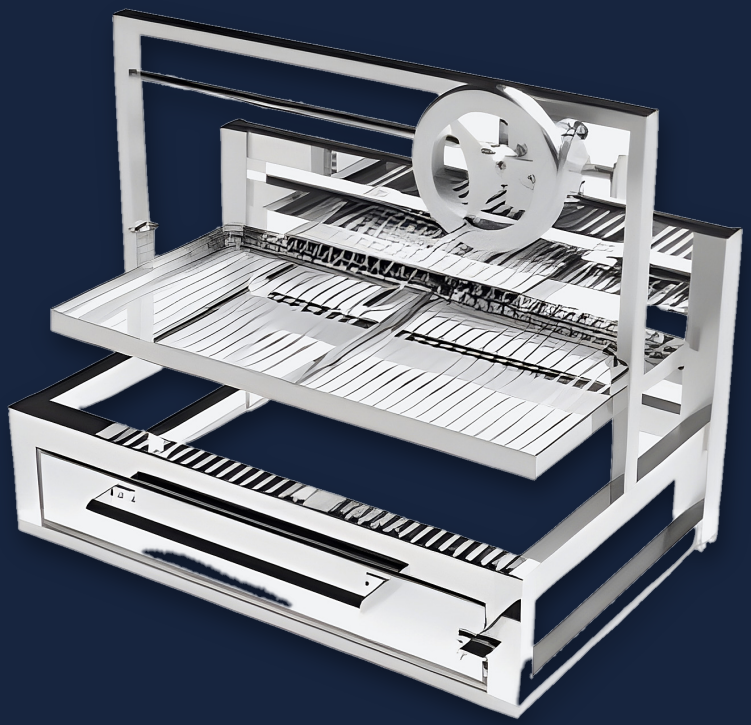

Wemex

Fuego Pro Double

CARACTERÍSTICAS

- 100% aço inox 304.
- Acabamento polido ou escovado.
- Grelhas uruguaias ou argentinas com coletor.
- Grelhas e lenheiro removíveis para limpeza.
- Lenheiro com ou sem portinhola.
- Personalizado com a sua marca.
- Fabricado sob medida.
- Acabamento premium, alto padrão.
- Duas áreas de grelha com lenheiro central.
- Portinhola frontal do braseiro com trava.
- Modelo para braseiro cooktop ou alvenaria.
- Versão sem portinhola frontal para instalação em base para bancada.
- Larguras de 1000 a 3000 mm, com lenheiro de 300 a 700 mm.
- Opcionais: suporte para espetos flutuantes, varal para defumação e grelha na frente do lenheiro.

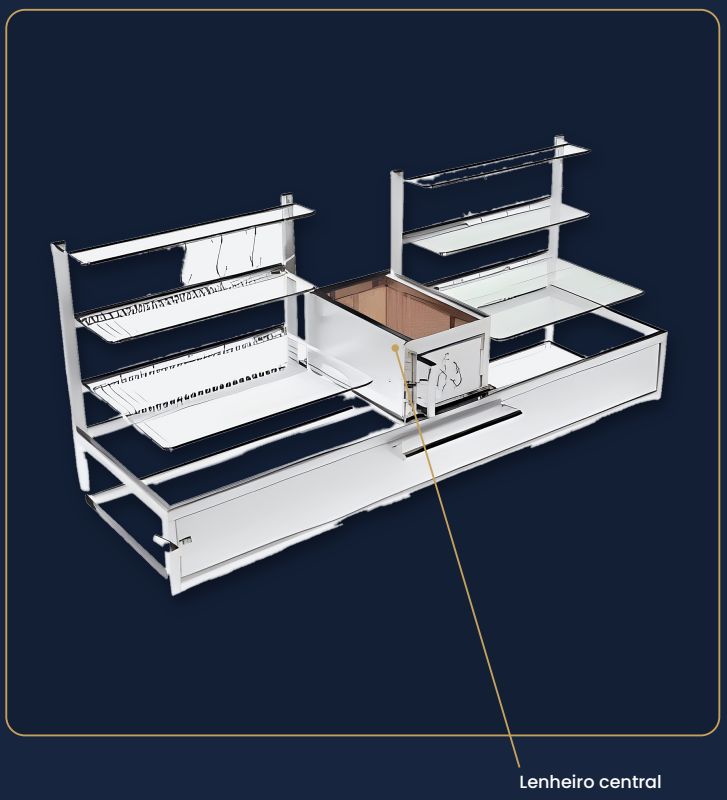



- *Lenheiro central*
- *Duas áreas de grelha*
- *Varal para defumação (opcional)*

Wemex

Fuego Pro Elev Double

CARACTERÍSTICAS

- 100% aço inox 304.
- Acabamento polido ou escovado.
- Grelhas uruguaias ou argentinas com coletor.
- Grelhas e lenheiro removíveis para limpeza.
- Lenheiro com ou sem portinhola.
- Personalizado com a sua marca.
- Fabricado sob medida.
- Acabamento premium, alto padrão.
- Duas áreas de grelha com lenheiro central.
- Elevação de grelhas por volante nos dois lados.
- Portinhola frontal do braseiro com trava.
- Modelo para braseiro cooktop ou alvenaria.
- Versão sem portinhola frontal para instalação em base para bancada.
- Larguras de 1000 a 3000 mm, com lenheiro de 300 a 700 mm.
- Opcionais: suporte para espetos flutuantes, varal para defumação e grelha na frente do lenheiro.

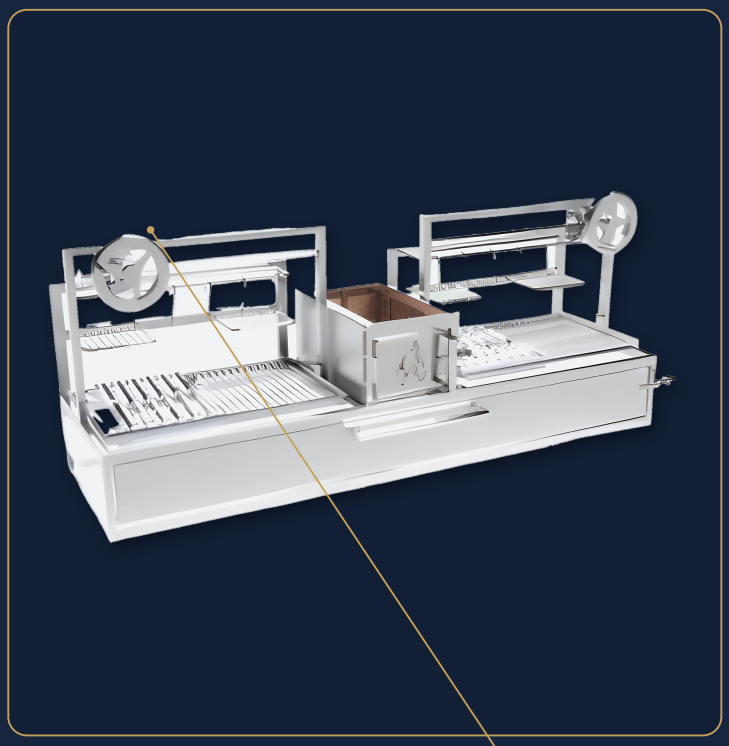

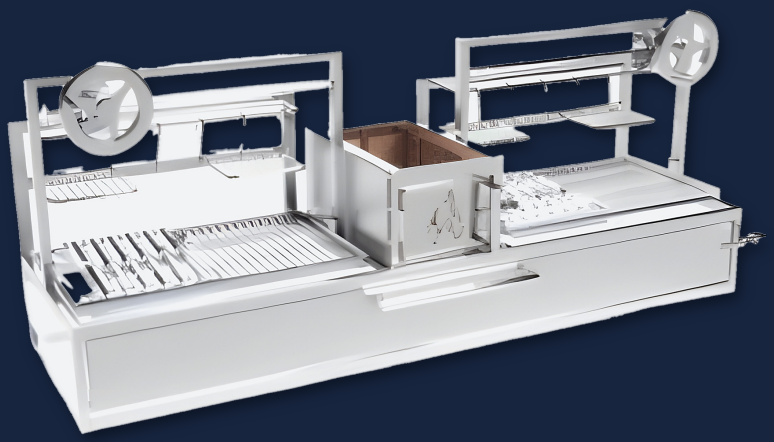

- *Elevação por volante*
- *Lenheiro central*
- *Duas áreas de grelha*

Wemex

Fuego Master

CARACTERÍSTICAS

- 100% aço inox 304.
- Acabamento polido ou escovado.
- Grelhas uruguaias ou argentinas com coletor.
- Grelhas e lenheiro removíveis para limpeza.
- Lenheiro com ou sem portinhola.
- Personalizado com a sua marca.
- Fabricado sob medida.
- Acabamento premium, alto padrão.
- Pode ser movimentado para qualquer lugar.
- Prateleira inferior e tábua lateral em madeira.
- Larguras de 500 a 1500 mm, com lenheiro de 200 a 400 mm.
- Opcionais: suporte para espetos flutuantes, varal para defumação e grelha na frente do lenheiro.



Parrilla móvel



- *Varal para defumação (opcional)*
- *Tábua de corte lateral*
- *Lenheiro customizado*

Wemex

Fuego Master Elev

CARACTERÍSTICAS

- 100% aço inox 304.
- Acabamento polido ou escovado.
- Grelhas uruguaias ou argentinas com coletor.
- Grelhas e lenheiro removíveis para limpeza.
- Lenheiro com ou sem portinhola.
- Personalizado com a sua marca.
- Fabricado sob medida.
- Acabamento premium, alto padrão.
- Elevação de grelhas por volante — movimentação sem esforço.
- Pode ser movimentado para qualquer lugar.
- Prateleira inferior e tábua lateral em madeira.
- Larguras de 500 a 1500 mm, com lenheiro de 200 a 400 mm.
- Opcionais: suporte para espetos flutuantes, varal para defumação e grelha na frente do lenheiro.





- *Elevação por volante*
- *Tábua de corte lateral*
- *Lenheiro customizado*

Wemex

Fuego Master Float

CARACTERÍSTICAS

- 100% aço inox 304.
- Acabamento polido ou escovado.
- Grelhas uruguaias ou argentinas com coletor.
- Grelhas e lenheiro removíveis para limpeza.
- Lenheiro com ou sem portinhola.
- Personalizado com a sua marca.
- Fabricado sob medida.
- Acabamento premium, alto padrão.
- Suporte para espetos flutuantes incluso.
- Pode ser movimentado para qualquer lugar.
- Prateleira inferior e tábua lateral em madeira.
- Larguras de 500 a 1500 mm, com lenheiro de 200 a 400 mm.
- Opcionais: varal para defumação e grelha na frente do lenheiro.



Parrilla móvel



- *Espetos flutuantes*
- *Tábua de corte lateral*
- *Lenheiro customizado*

Wemex

Base para Bancada

CARACTERÍSTICAS

- 100% aço inox 304.
- Acabamento polido ou escovado.
- Personalizado com a sua marca.
- Fabricado sob medida.
- Acabamento premium, alto padrão.
- Adaptável a todos os modelos de parrillas e churrasqueiras.
- Disponível com ou sem revestimento em tijolos.
- Larguras de 500 a 3000 mm.

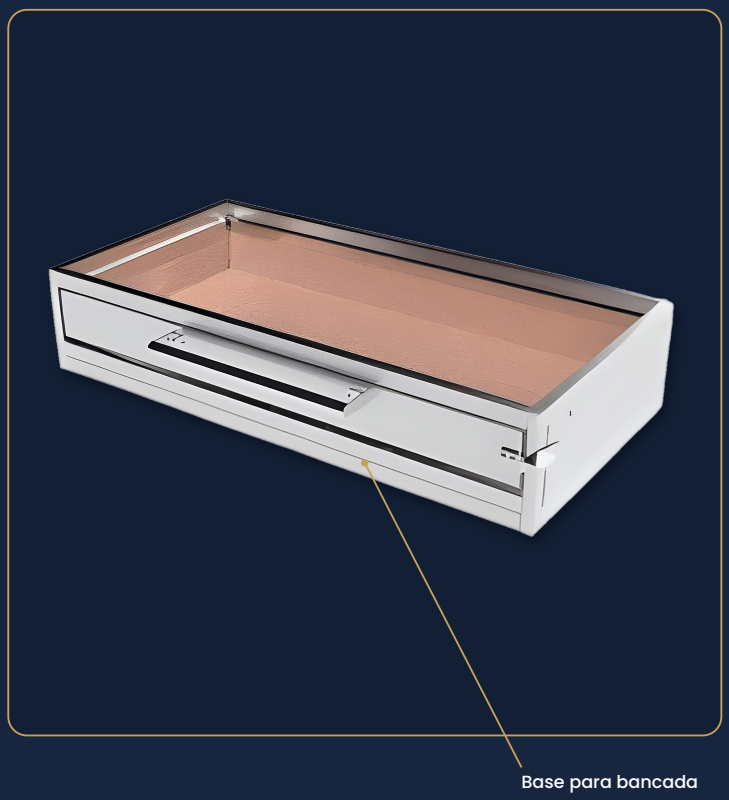



Adaptável a todos os modelos

Com ou sem tijolos